1	GRUPPO ELETTROVALVOLA
2	GRUPPO ELETTROVALVOLA
3	GRUPPO ELETTROVALVOLA
4	FILTRI E PORTAFILTRI
5	CALDAIA
6	RUBINETTI ACQUA/VAPORE
7	RUBINETTO VAPORE CLEVER
8	RUBINETTO E LANCIA ACQUA
9	GRUPPO I STEAM
10	PARTI ELETTRICHE

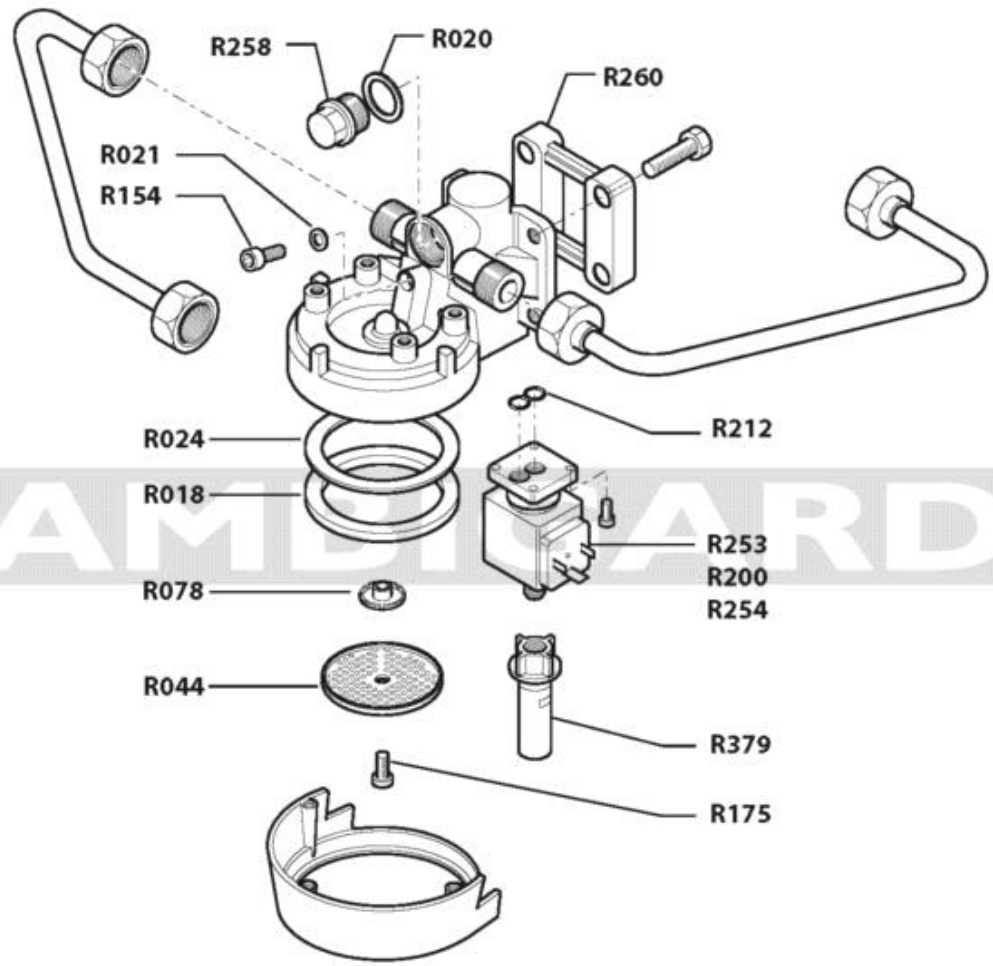

R/247 Complessivo gruppo Z11-Z9

GRUPPO ELETTROVALVOLA

Codice	Descrizione	Prezzo ()
R018	Guarnizione portafiltro mm. 8,0	0,00
R020	guar. rame O 24x20x1	0,00
R021	guar. rame 10 x 6 x 1 piatta	0,00
R024	spessore x guar.portafiltro de=71 di=58 sp.0,80	0,00
R078	spruzzatore gruppo d.21x6	0,00
R154	brugola fissaggio gruppo tcce uni 5931 inox 6 x 8	0,00
R175	vite portadoccia tc con intaglio pg din 84 inox a2 m 5x12	0,00
R200	elettrovalvola sirai v 230/50-60 a 3 vie	0,00
R212	or r5 5,70x1,90 nbr	0,00
R253	elettrovalvola lucifer v230 3 vie	0,00
R254	elettrovalvola lucifer v110/60	0,00
R258	tappo gruppo	0,00
R260	distanziale	0,00
R379	rompispruzzo gr.term.conico	0,00

Con riserva di modifiche

GRUPPO ELETTROVALVOLA

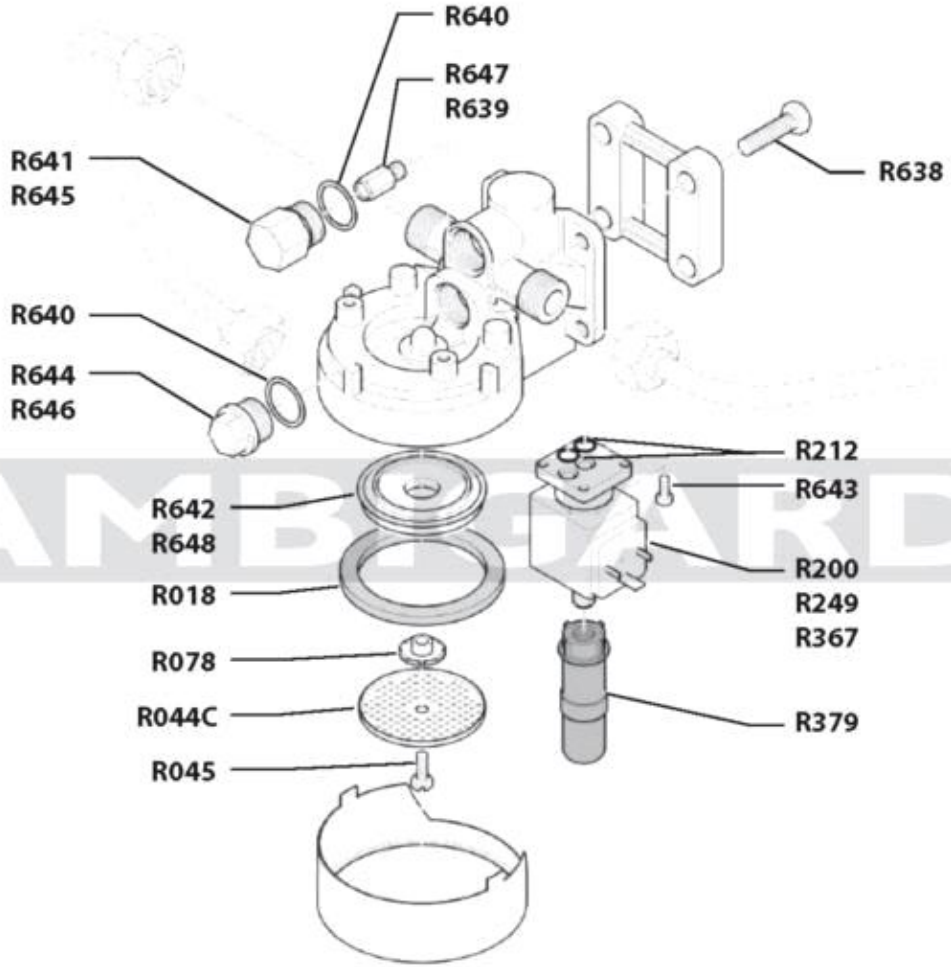

RICAMBI GARDOSI SRL

GRUPPO ELETTROVALVOLA

Codice	Descrizione	Prezzo ()
R018	Guarnizione portafiltro mm. 8,0	0,00
R044C	Doccia Bordo: D. 57 mm. H: 3,7 mm. Foro centrale: 5 mm. Foratura circolare D.Fori: 1,7 mm.	0,00
R078	spruzzatore gruppo d.21x6	0,00
R200	elettrovalvola sirai v 230/50-60 a 3 vie	0,00
R212	or r5 5,70x1,90 nbr	0,00
R249	elettrovalvola sirai v 110/60 3 vie	0,00
R367	beccuccio a 1 via tazza	0,00
R379	rompispruzzo gr.term.conico	0,00
R639	Kit gigleur a caldo Mc/08 - Epoca S/07 - Classe 9 S	0,00
R640	Guarnizione tappo camera infusione gruppo	0,00
R641	Tappo gigleur gruppo - Epoca S/07 E/07 Classe 9S	0,00
R642	Corpo diffusore gruppo Mc - Epoca S/07 E/07 Classe9 S	0,00
R643	Vite Inox M4X12 TCEI 5931	0,00
R644	Tappo camera gruppo infusione - Epoca S/07 E E/07 Classe9 S	0,00
R645	Tappo gigleur gruppo - Classe 7 E/14 S/14, Classe 10 S/07, Classe9 Usb, Classe 10 Usb/07, Classe 11 Usb	0,00
R646	Tappo camera gruppo infusione - Classe7 E/14 S/14, Classe10 S/07, Classe9 Usb, Classe10 Usb/07, Classe11 Usb	0,00
R648	Corpo diffusore gruppo - Classe7 E/14 S/14, Classe10 S/07, Classe9 Usb, Classe10 Usb/07, Classe11 Usb	0,00

Con riserva di modifiche

GRUPPO ELETTROVALVOLA

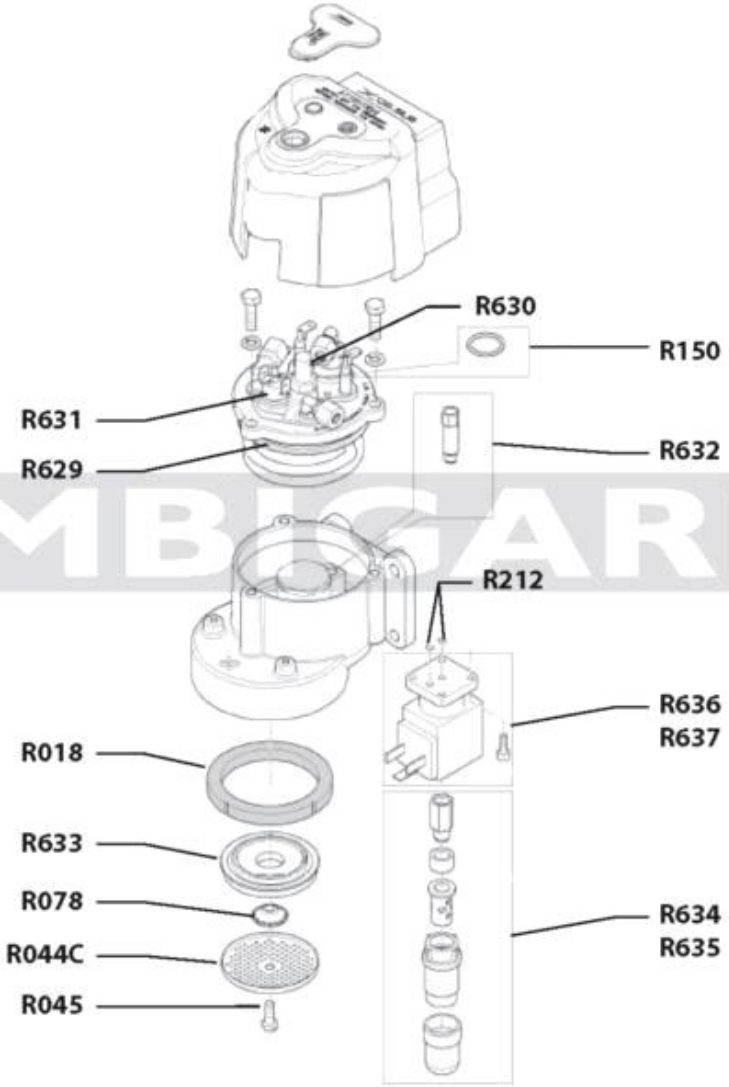

RICAMBI GARDOSI SRL

GRUPPO ELETTROVALVOLA

Codice	Descrizione	Prezzo ()
R018	Guarnizione portafiltro mm. 8,0	0,00
R044C	Doccia Bordo: D. 57 mm. H: 3,7 mm. Foro centrale: 5 mm. Foratura circolare D.Fori: 1,7 mm.	0,00
R078	spruzzatore gruppo d.21x6	0,00
R150	or 110 2037 9,25x1,78 viton	0,00
R212	or r5 5,70x1,90 nbr	0,00
R629	O-Ring 71,44X3,53 Epdm	0,00
R630	Sonda temperatura Pt1000 1/8 Xcelsius/14	0,00
R631	Termostato Tu 60R 140 Tipo H M4 Fast.6,3 vert.	0,00
R632	Assieme gigleur Gr. Xcelsius	0,00
R633	Corpo diffusore nickel gruppo	0,00
R635	Prolunga elettrovalvola Xcelsius	0,00

Con riserva di modifiche

GRUPPO ELETTROVALVOLA

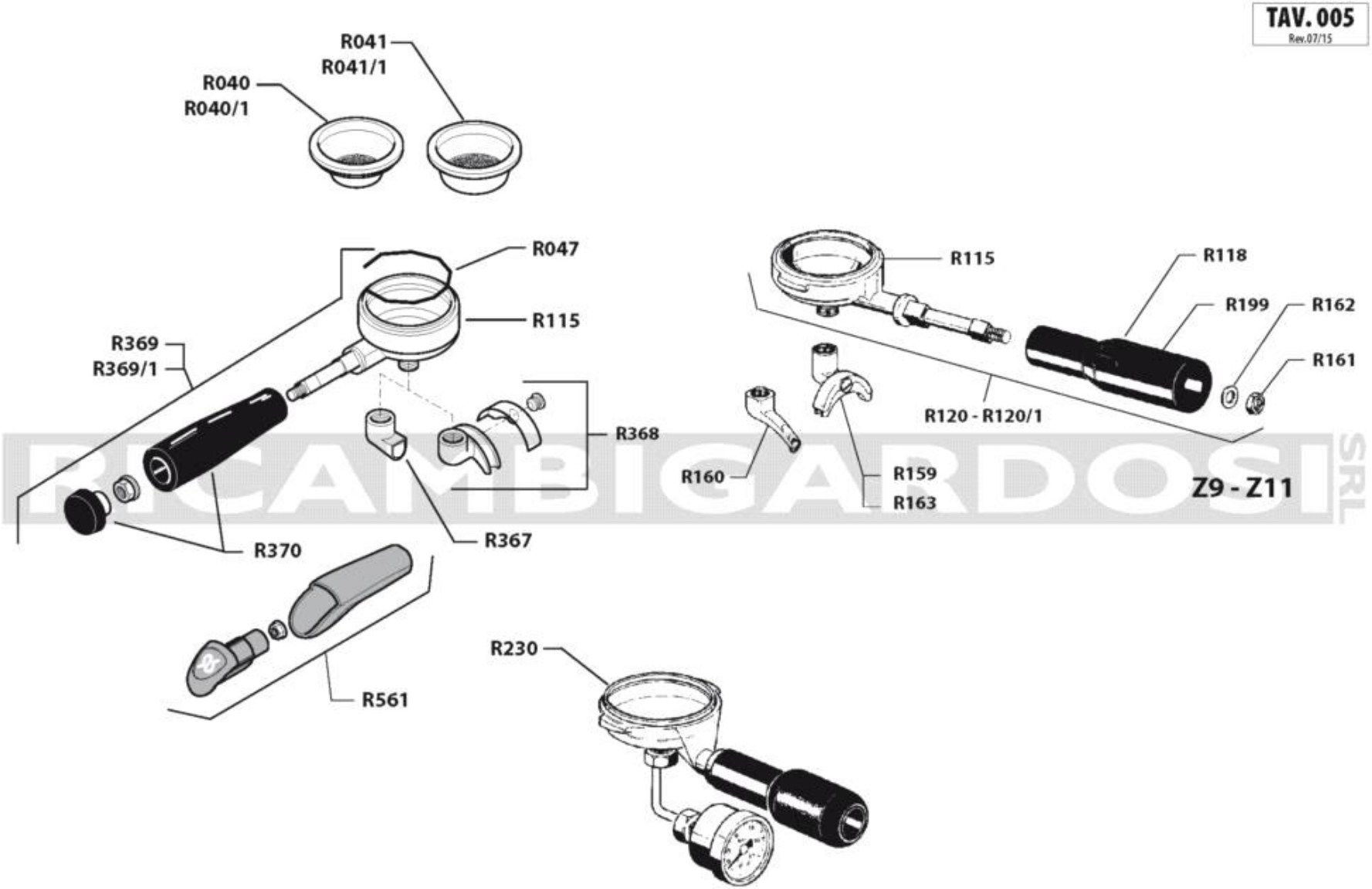

RICAMBIGARDOSI SRL

FILTRI E PORTAFILTRI

Codice	Descrizione	Prezzo ()
R040	Filtro 1 tazza gr. 5/6 bordo: D.70 mm. H: 20 mm. canalino esterno passo foratura: 1,5 mm. MICRO	0,00
R040/1	Filtro 1 tazza gr. 7 Bordo: D.70 mm. H: 24,5 mm. canalino esterno passo foratura: 1,73 mm. esagonale in D.30 mm.	0,00
R041	Filtro 2 tazze gr.12/14 bordo: d.70 mm. H: 22 mm. canalino esterno passo foratura: 1,5 mm. MICRO IN D. 44 mm.	0,00
R041/1	Filtro 2 tazze 14 gr. bordo: D.70 mm. H: 24,5 mm canalino esterno passo foratura 1,73 mm. esagonale IN. D. 44 mm.	0,00
R047	molla ferma filtro acciaio inox filo ¯1,1	0,00
R115	Corpo portafiltro	0,00
R118	manopola portafiltro z 9	0,00
R120	Portafiltro completo di manico e coppa	0,00
R120/1	Portafiltro completo di manico e coppa	0,00
R159	beccuccio a 2 vie bar cromato 3/8	0,00
R160	beccuccio a 1 via 3/8 curvato cromato	0,00
R161	dado es. attacco gruppo zincato bianco uni 5587 diam 13 filetto 8 spessore 8	0,00
R162	rondella vite manopola uni 6592 xtc hv100 10x18 zin	0,00
R163	beccuccio a 2 vie 3/8 con divisore	0,00
R199	manopola portafiltro z 9	0,00
R230	portafiltro prova pressione	0,00
R367	beccuccio a 1 via tazza	0,00
R368	beccuccio a 2 vie bar cromato 3/8	0,00
R369	Portafiltro completo 2 vie attacco beccucci ø 3/8" - attacco manopola a vite	0,00
R369/1	Portafiltro completo 1 via attacco beccucci ø 3/8" - attacco manopola a vite	0,00
R370	manopola portafiltro mln completa di tappo	0,00
R561	kit manopola e tappo portafiltro rancilio	0,00

Con riserva di modifiche

FILTRI E PORTAFILTRI

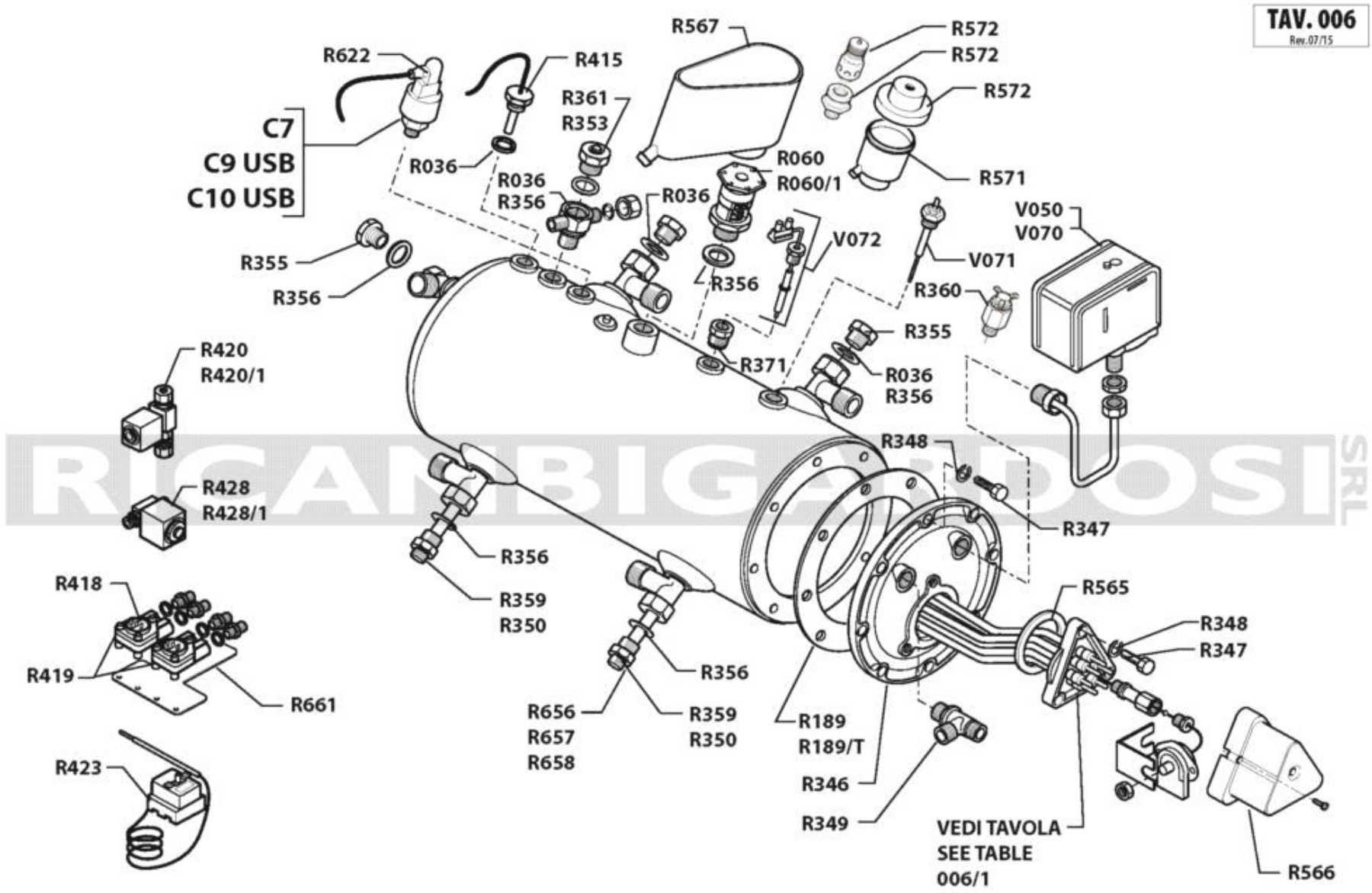
TAV. 006
Rev.07/15
R567
R572
R572
R572
R622
R415
R361
R353
C7
C9 USB
C10 USB
R036
R036
R356
R036
R060
R060/1
R571
V050
V070
V072
V071
R355
R356
R356
R360
R355
R420
R420/1
R371
R036
R356
R348
R428
R428/1
R347
R356
R359
R350
R565
R348
R347
R418
R419
R661
R356
R656
R657
R658
R359
R350
R189
R189/T
R346
R349
VEDI TAVOLA
SEE TABLE
006/1
R566
R423

CALDAIA

Codice	Descrizione	Prezzo ()
R036	guar.rame 0 23x17x1	0,00
R060	valvola caldaia 1/2	0,00
R189	guar.per caldaia 8 fori u.t.	0,00
R346	coperchio caldaia	0,00
R347	vite inox m 8 x 22 uni 5739	0,00
R348	grover 0 8	0,00
R349	raccordo a t	0,00
R350	tubo iniezione caldaia	0,00
R353	valvola depressione cald.1/4 acciaio	0,00
R355	tappo superiore gruppo	0,00
R356	guar.r/a 3/8 per valvola caldaia 16,5x21,7x2,7	0,00
R359	tubo iniezione re/t mln	0,00
R360	sonda rals completa	0,00
R361	valvola antirisucchio 3/8	0,00
R371	raccordo rals caldaia	0,00
R415	sonda temp. 3/8 gas	0,00
R418	contatore volumetrico de	0,00
R420	elettrovalvola carico + ritegno v.24 (versione de)	0,00
R420/1	Elettrovalvola carico + ritegno V230 (versione S)	0,00
R423	termostato di sicurezza riarmabile	0,00
R428	elettrovalvola acqua calda v.24 (c10)	0,00
R428/1	Eettrovalvola acqua calda V230 (EPOCA)	0,00
R565	guarnizione resistenza teflon	0,00
R566	coperchio terminali Resistenza	0,00
R567	vaschetta raccolta acqua valvola sicurezza	0,00
R571	vaschetta raccogli acqua valvola sicurezza	0,00
R572	tappo vaschetta raccogli acqua	0,00
R622	Trasduttore di pressione C9-C10 USB	0,00
R656	Assieme tubo iniezione L.127	0,00
R657	Assieme tubo iniezione/14 L.175	0,00
R658	Assieme tubo iniezione scambiatore L.175	0,00
R661	Assieme contatore volumetrico	0,00
V050	pressostato parker	0,00
V070	pressostato sirai tipo 302/6	0,00
V071	regolatore di livello rl 30/1e/b 1,7m 230v (con zoccolo)	0,00
V072	sonda per autolivello (ricam) l.=140	0,00

Codice	Descrizione	Prezzo ()

Con riserva di modifiche

CALDAIA

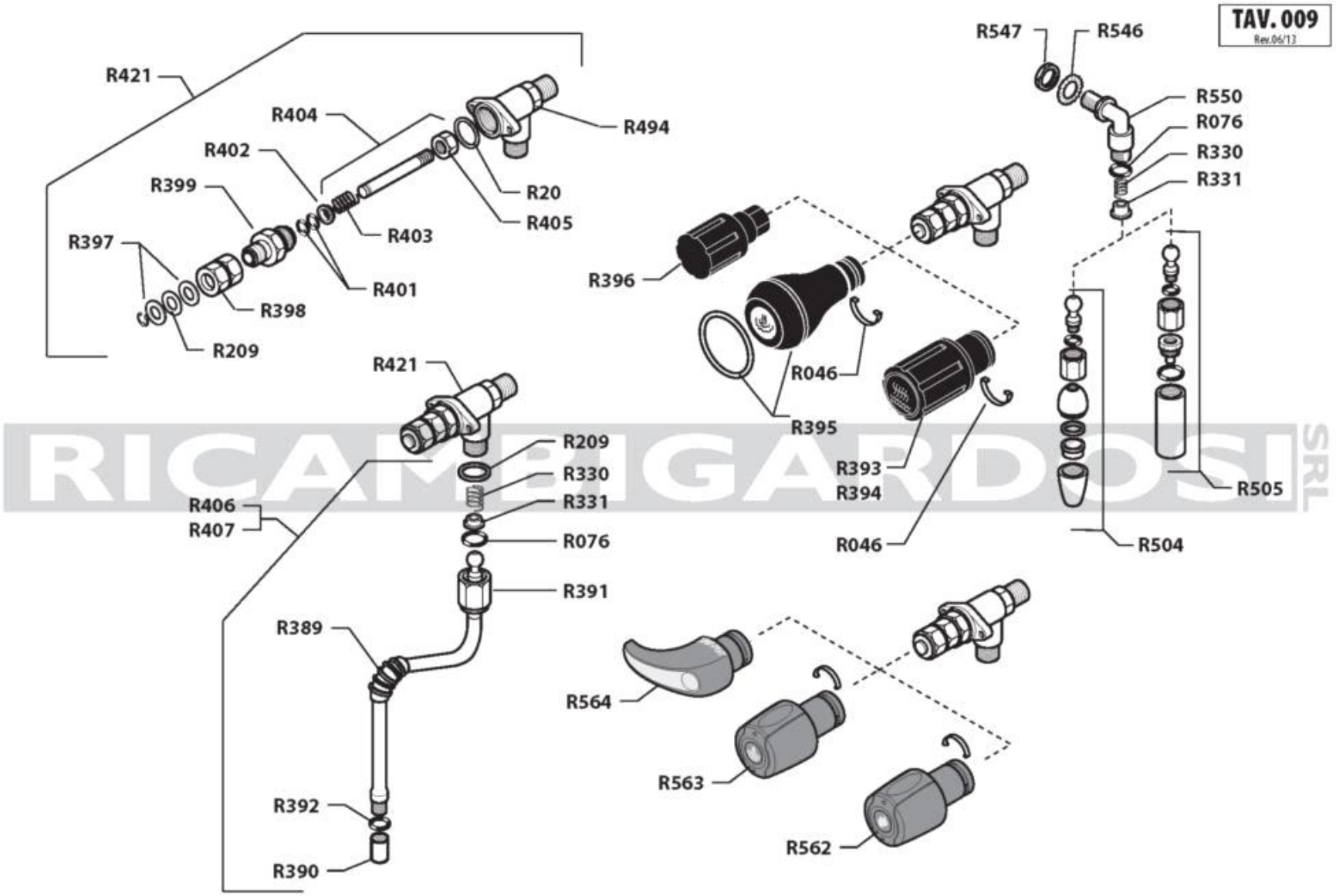

RUBINETTI ACQUA / VAPORE

Codice	Descrizione	Prezzo ()
R020	guar. rame O 24x20x1	0,00
R046	molla manopola z 8	0,00
R076	or 115 11,91x2,62 viton	0,00
R209	guar.teflon rub.vap.z 9 18x9x0,5	0,00
R330	molla per snodo vapore	0,00
R331	guida molla snodo vapore - inox	0,00
R389	gommino per tubi vapore	0,00
R390	spruzzatore vapore lg.25	0,00
R391	dado snodo tubo vapore	0,00
R392	or r5a 6,40x1,90 epdm	0,00
R393	volantino vapore completo epoca	0,00
R394	volantino acqua completo - epoca -	0,00
R395	volantino rubinetto vapore - classe 10 -	0,00
R396	volantino vapore - classe 8 -	0,00
R397	rondella rubinetto vapore nuovo	0,00
R398	bussola reg. per rubinetto	0,00
R399	bussola asta rubinetto	0,00
R401	Guarnizione OR 2037 NBR70 9,25x1,78	0,00
R402	guida molla per nuovo rubinetto	0,00
R403	molla rubinetto acqua/vapore	0,00
R404	asta completa rubinetto vapore	0,00
R405	dado con guarnizione rubinetto vapore	0,00
R406	lancia vapore inox	0,00
R407	tubo vapore con snodo nsf	0,00
R421	rubinetto vapore	0,00
R494	corpo rubinetto acq/vap nuovo tipo (flangiato)	0,00
R504	tubo acqua inox	0,00
R505	rompi spruzzo + spruzzatore	0,00
R546	rondella dentellata est.d.16	0,00
R547	dado basso 3/8 gas	0,00
R550	gomito acqua calda nsf	0,00
R562	kit manopola acqua	0,00
R563	kit manopola vapore	0,00
R564	kit manopola vapore c-leaver	0,00

Codice	Descrizione	Prezzo ()

Con riserva di modifiche

RUBINETTI ACQUA / VAPORE

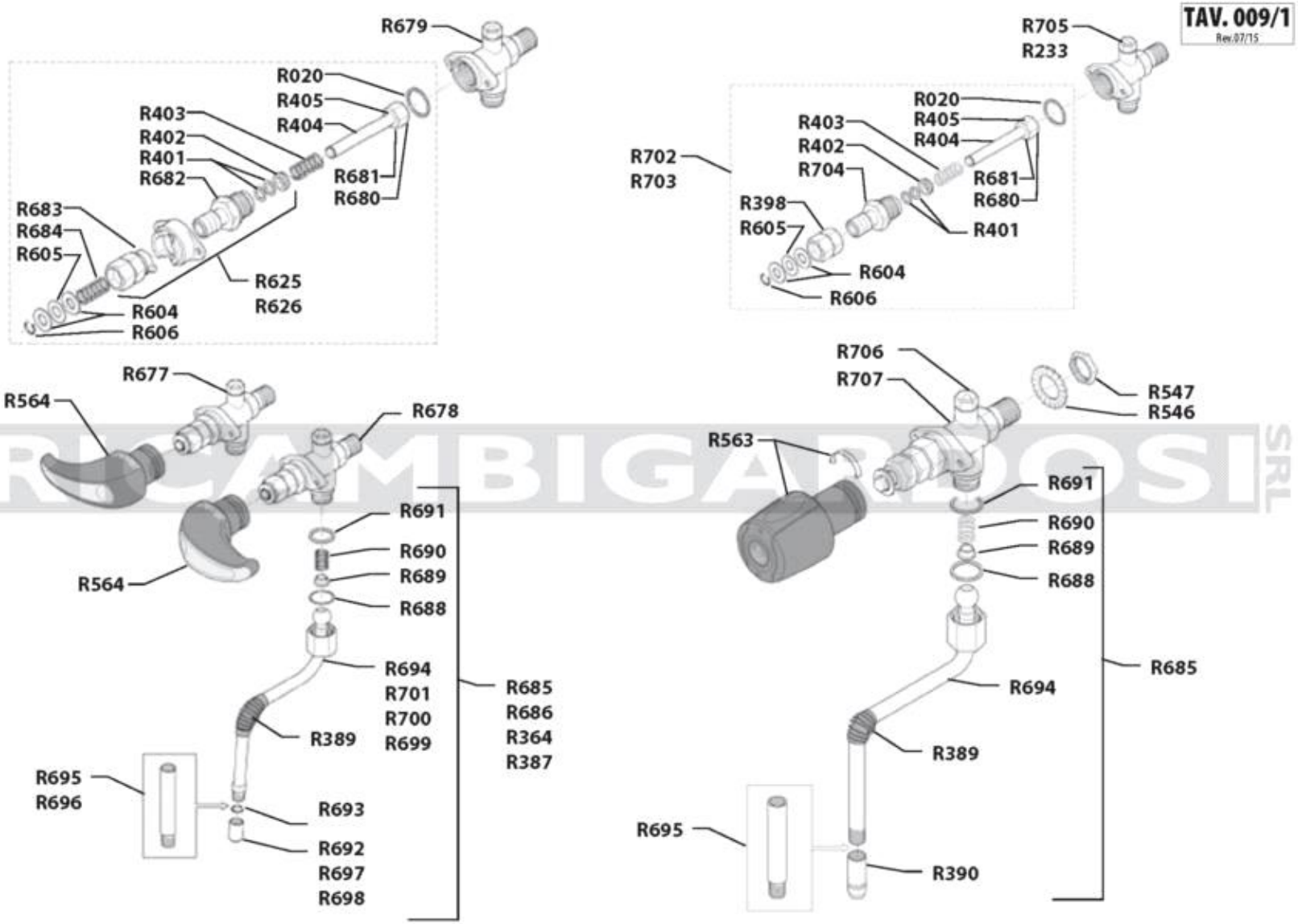

RICAMBIGARDOSI SRL

RUBINETTO VAPORE CLEVER

Codice	Descrizione	Prezzo ()
R020	guar. rame O 24x20x1	0,00
R233	corpo rub.acqua/vap.	0,00
R364	tubo vapore inox mln completo	0,00
R387	guarn. caldaia s24/6/7 teflon	0,00
R389	gommino per tubi vapore	0,00
R390	spruzzatore vapore lg.25	0,00
R398	bussola reg. per rubinetto	0,00
R401	Guarnizione OR 2037 NBR70 9,25x1,78	0,00
R402	guida molla per nuovo rubinetto	0,00
R403	molla rubinetto acqua/vapore	0,00
R404	asta completa rubinetto vapore	0,00
R405	dado con guarnizione rubinetto vapore	0,00
R546	rondella dentellata est.d.16	0,00
R547	dado basso 3/8 gas	0,00
R563	kit manopola vapore	0,00
R564	kit manopola vapore c-leaver	0,00
R604	rondella nuovo rubinetto vapore	0,00
R605	rondella x vz	0,00
R606	anello elastico d.7	0,00
R625	Camma SX rubinetto rapido	0,00
R626	Rubinetto vapore rapido DX	0,00
R677	Rubinetto vapore rapido Sx + sfiato	0,00
R678	Rubinetto vapore rapido Dx + sfiato	0,00
R679	Corpo rubinetto con sfiato	0,00
R680	Dado guarnizione rubinetto vapore	0,00
R681	Guarnizione dado rubinetto vapore	0,00
R682	Guida stelo rubinetto rapido	0,00
R683	Boccola con perno rubinetto vapore rapido	0,00
R684	Molla rubinetto vapore rapido	0,00
R686	Rubinetto vapore + snodo L.25 Inox - Classe9 Usb, Xcelsius, S	0,00
R688	Anello tenuta dado snodo lancia vapore	0,00
R689	Guida molla teflon snodo lancia vapore	0,00
R691	Guarnizione dado snodo teflon	0,00
R692	Spruzzatore vapore L.44 4 fori ottone d.1,5 - Classe7 S/14, Leva, Epoca E/07, S/07, Classe6	0,00
R693	OR 6,4x1,9 Rsa	0,00
R694	Tubo vapore ottone - Classe 7 S/14, E14, Leva, Epoca E/07, S/07, Classe 6	0,00

Codice	Descrizione	Prezzo ()
R695	Prolunga lancia vapore Inox M10X1	0,00
R696	Prolunga lancia vapore Inox	0,00
R697	Spruzzatore vapore L.25 D.1,1 - Classe 9 Usb, Xcelsius, S, Classe 10 Usb/07, Re/07, S/07, Classe 11 Usb	0,00
R698	Spruzzatore vapore L.25 D.1,5 4 fori Inox - Classe 9 Usb, Xcelsius, S, Classe 10 Usb/07, Re/07, S/07, Classe 11 Usb	0,00
R699	Tubo vapore Inox L.25 - Classe 9 Usb, Xcelsius, S	0,00
R700	Tubo vapore Inox - Classe 10 Usb/07, Re/07, S/07, Classe 8	0,00
R702	Movimento rubinetto vapore / acqua manuale - Classe7, S/14, E14, Leva	0,00
R703	Movimento rubinetto vapore manuale - Epoca E07, S07	0,00
R704	Bussola asta rubinetto	0,00
R705	Corpo rubinetto vapore + bussola - Classe 7,S/14, E14, Leva	0,00
R706	Kit ventolino sfiato rubinetto vapore	0,00
R707	Rubinetto vapore con sfiato	0,00

Con riserva di modifiche

RUBINETTO VAPORE CLEVER

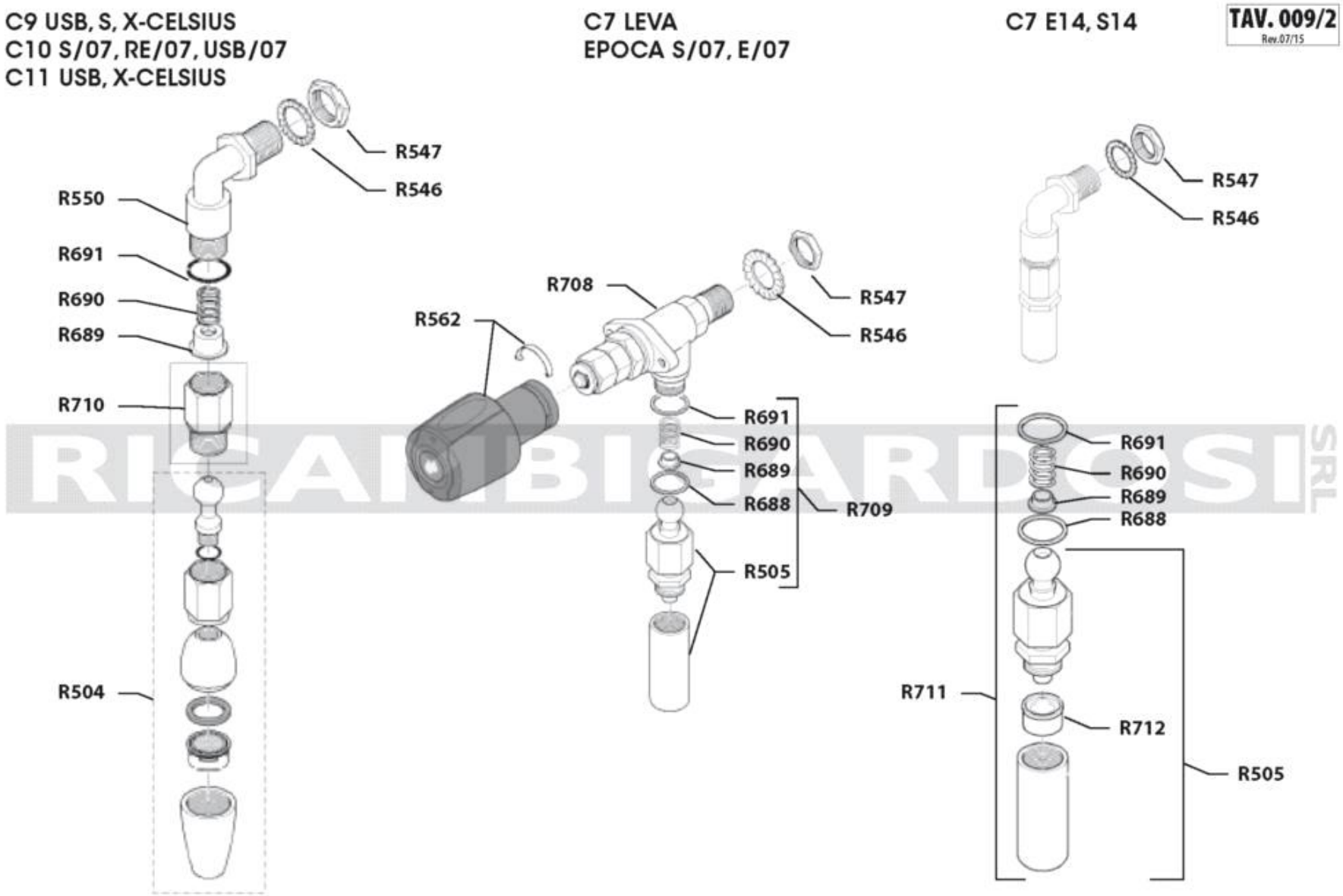

RICAMBI GARDOSI SRL

RUBINETTO E LANCIA ACQUA

Codice	Descrizione	Prezzo ()
R504	tubo acqua inox	0,00
R505	rompi spruzzo + spruzzatore	0,00
R546	rondella dentellata est.d.16	0,00
R547	dado basso 3/8 gas	0,00
R550	gomito acqua calda nsf	0,00
R562	kit manopola acqua	0,00
R688	Anello tenuta dado snodo lancia vapore	0,00
R689	Guida molla teflon snodo lancia vapore	0,00
R691	Guarnizione dado snodo teflon	0,00
R708	Rubinetto acqua/vapore - Classe 7, Leva, Epoca S/7, E07,	0,00
R709	Lancia acqua calda snodata - Classe 7/Leva, Epoca S/07, E/07	0,00
R710	Prolunga rubinetti	0,00
R711	Lancia acqua calda snodata - Classe 7, E/14, S/14	0,00
R712	Filtro lancia acqua - Classe /, E/14, S/14	0,00

Con riserva di modifiche

RUBINETTO E LANCIA ACQUA

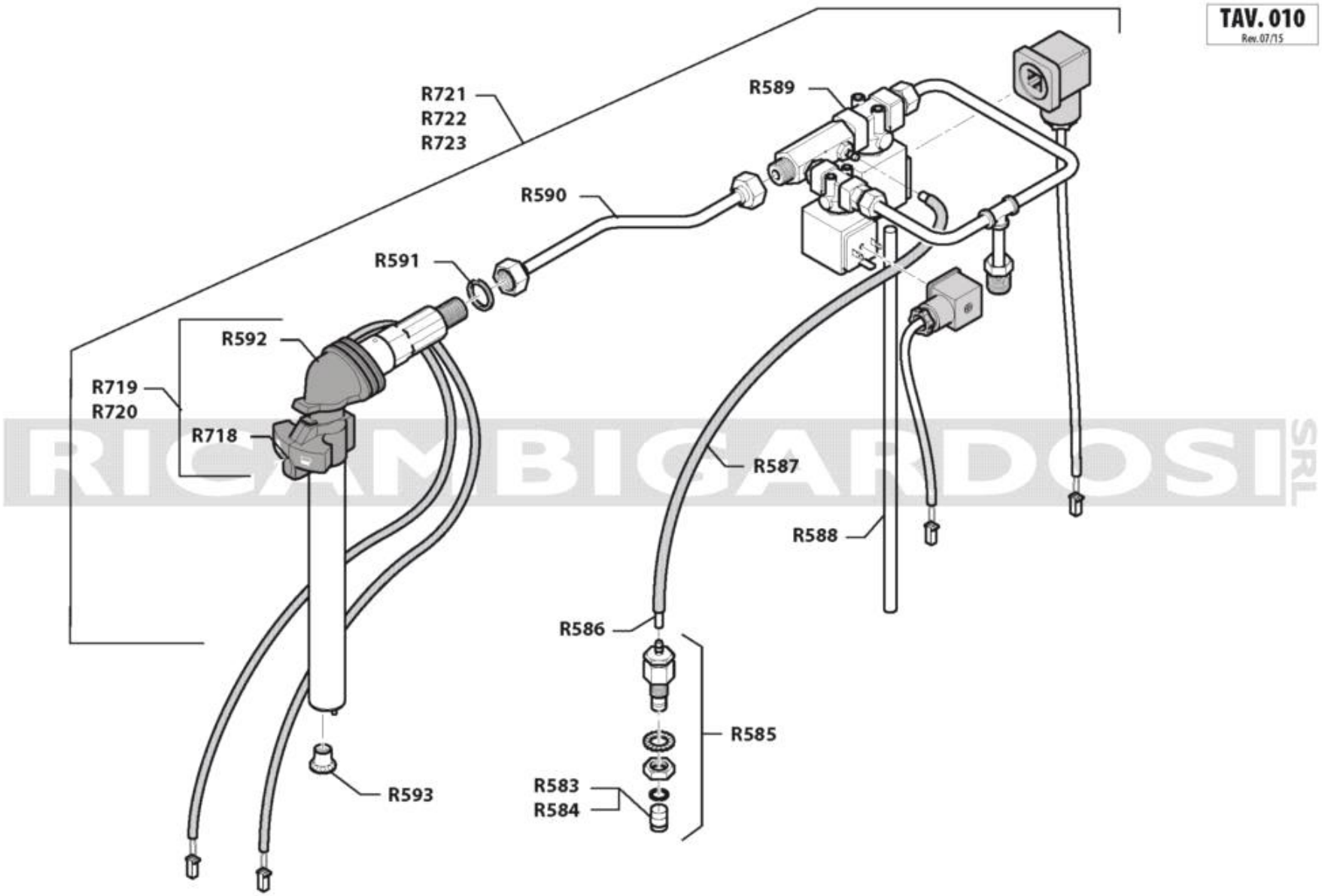

RICAMBIGARDOSI SRL

GRUPPO I STEAM

Codice	Descrizione	Prezzo ()
R583	ugello d.0,25 gruppo isteam	0,00
R584	ugello d.0,35 gruppo isteam	0,00
R585	valvola ingresso aria gruppo isteam	0,00
R586	tubo silicone 5x3	0,00
R587	guaina treccia per tubo gruppo isteam	0,00
R588	tubo 9x6x560 druppo isteam	0,00
R589	assieme ev venturi 24v. gruppo isteam	0,00
R590	tubo 8x6x210 3/8f x 3/8f	0,00
R591	distanziale corpo rubinetto gruppo isteam	0,00
R592	Cuffietta gruppo ISTEAM	0,00
R593	spruzzatore gruppo isteam	0,00
R718	Pulsantiera cablata Isteam	0,00
R719	Assieme Isteam corto - Classe 10 Usb/07	0,00
R720	Assieme Isteam lungo, Classe 9 Usb Xcelsius, 9 Usb, Classe 11 Usb Xcelsius, Classe 11 Usb	0,00
R721	Retrofit kit Isteam - Classe 10 Usb/07	0,00
R722	Retrofit kit Isteam - Classe 9 Usb Xcelsius, 9 Usb	0,00
R723	Retrofit kit Isteam, Classe 11 Usb Xcelsius, Classe 11 Usb	0,00

Con riserva di modifiche

GRUPPO I STEAM

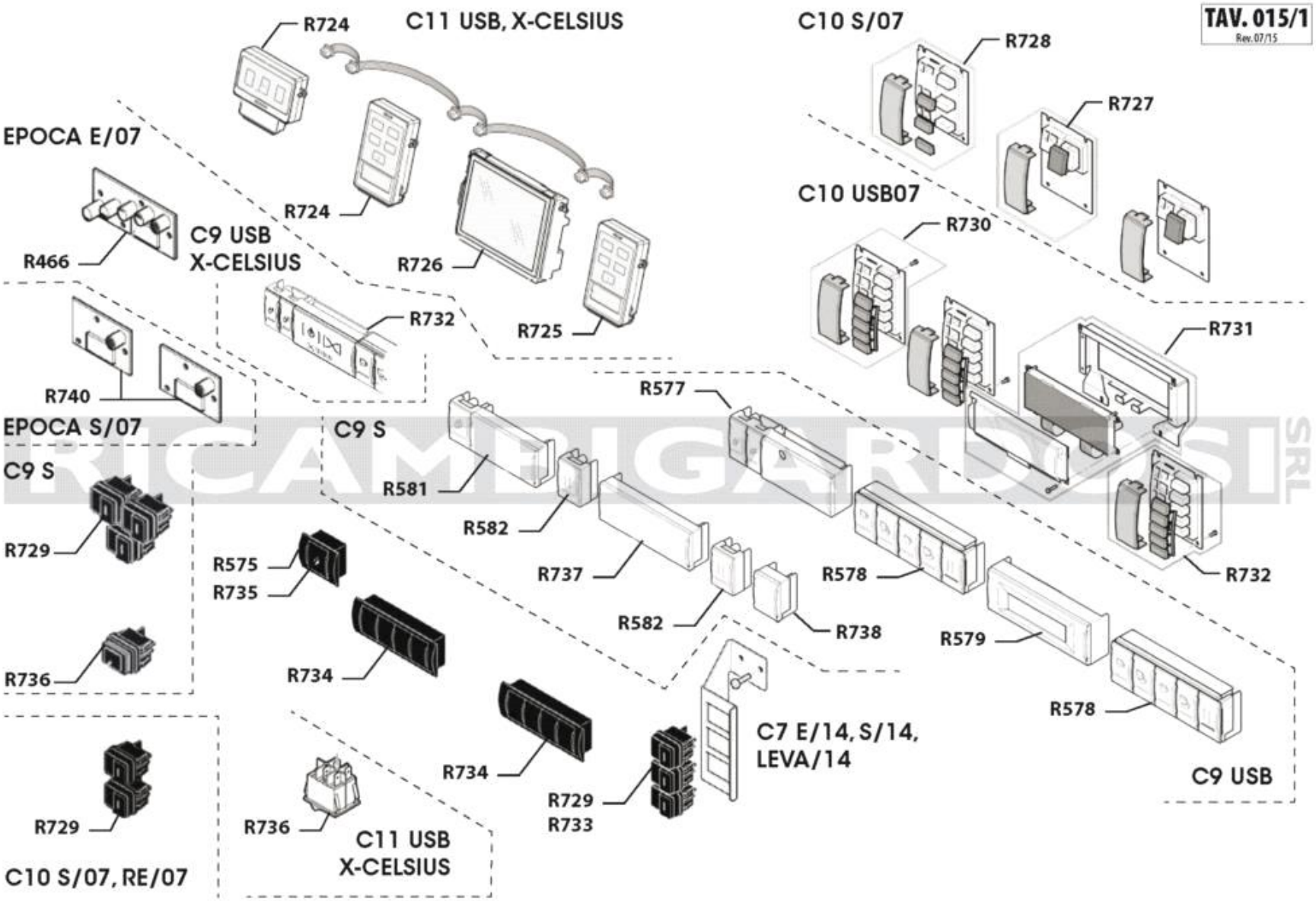

PARTI ELETTRICHE

Codice	Descrizione	Prezzo ()
R466	scheda +tastiera caff • de	0,00
R575	interruttore caff • c7	0,00
R577	tasto acqua con supporto plastica	0,00
R578	tastiera caff • con led	0,00
R579	display c9	0,00
R581	tasto acqua con supporto plastica c9s	0,00
R582	tasto caff • con led	0,00
R724	Kit tastiera touch servizi - Classe 11 Usb, Xcelsius	0,00
R725	Kit tastiera touch caffè - Classe 11 Usb, Xcelsius	0,00
R726	Display - Classe 11 Usb, Xcelsius	0,00
R728	Pulsantiera funzioni S	0,00
R730	Pulsantiera funzioni - Classe 10 Usb/07	0,00
R731	Display - Classe 10 Usb/07	0,00
R732	Pulsantiera caffè - Classe 10 Usb/07	0,00
R733	Interruttore bipolare verde gemma tonda	0,00
R734	Pulsantiera C7	0,00
R735	Interruttore acqua C7	0,00
R736	Interruttore generale - Classe 9 S, Classe 11 Usb, X Celsius	0,00
R737	Tappo comandi lungo estetico - Classe 9 S	0,00
R738	Tappo comandi corto estetico _- Classe 9 S	0,00

Con riserva di modifiche

PARTI ELETTRICHE